Libra binario - 9Q3054A0

IP40

Design: Umberto Tosi 2011

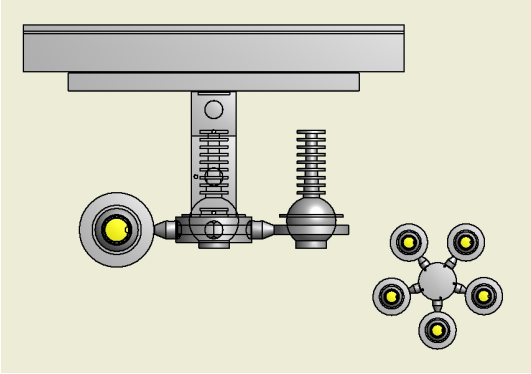

Dati generali

Descrizione
Sistema modulare orientabile a 360° con 5 LED ciascuno orientabile singolarmente. Struttura in alluminio trafilato/laminato con lavorazione a tornio/fresa. Gruppo lampada girevole 360°, singolo Led nel gruppo orientabile a 360°. Da applicare a binario trifase + DALI

Classe	I
Installazione	Soffitto, parete
Applicazione	Interni

Dati illuminotecnici

Sorgente	Cree. Sostituibile singolarmente
Numero LED	5
Temperatura di colore	4000K
Flusso luminoso apparecchio	1288 lm
Efficienza luminosa apparecchio	96.84 lm/W
Fascio di luce	Ampio
Ottica	Intercambiabile
Materiale ottica	PMMA / Policarbonato

Dati elettrici

Potenza	13.3 W
Corrente	900 mA
Tensione	230 Vac
Alimentatore	Elettronico per LED. Sostituibile separatamente dal LED
Descrizione alimentatore	Interno in struttura separata dal vano ottico

Dati fisici

Materiale	Alluminio anticorodal UNI 9006/1 (ex 6060) e UNI 9006/4 (ex 6082) anodizzazione 20 micron
Finitura/Colore	Satinato / Alluminio naturale
Dimensioni	D=204mm; H=161mm
Peso	940 g

© 2024 Tecnoilluminazione - Riservata la facoltà di apportare modifiche tecniche

Verona
Tel. +39 045 8003985 - Fax +39 045 8020695

http://www.tecnoilluminazione.it
info@tecnoilluminazione.it

Disegno tecnico

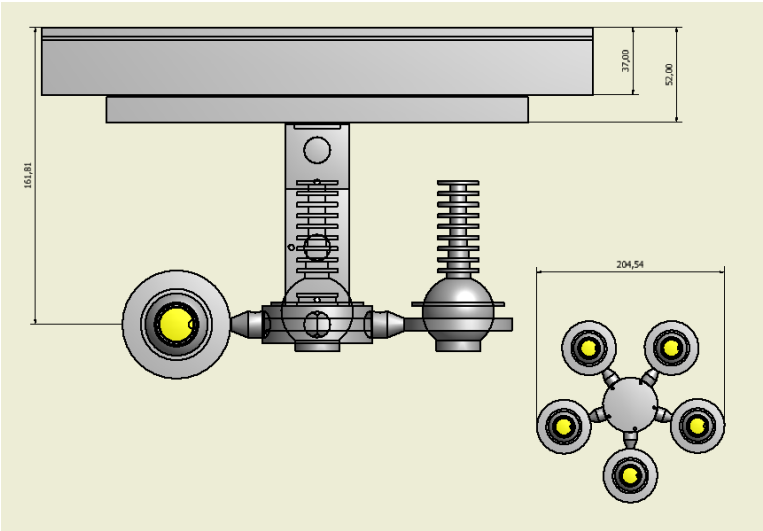

Dati fotometrici

LED XP-G2		**4000 K**
LED:		**1**
current:		**900 mA**
power:		**2,7 W**
wide lens:		**(50%)**
distance (m)	**cone (m)**	**illuminance (lux)**
1,00	**0,6**	**588**
2,00	**1,3**	**147**
3,00	**1,9**	**65**
4,00	**2,6**	**37**

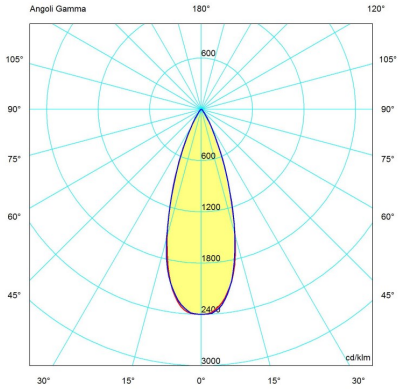

© 2024 Tecnoilluminazione - Riservata la facoltà di apportare modifiche tecniche

Verona
Tel. +39 045 8003985 - Fax +39 045 8020695

http://www.tecnoilluminazione.it
info@tecnoilluminazione.it