Gemini Maior - 9H12F22L

IP65

Design: Tecnoilluminazione 2013

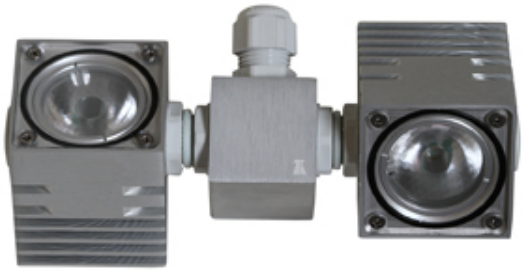

Dati generali

Descrizione
Forma essenziale e sistema di dissipazione integrato nel design del modulo. Le dimensioni contenute lo rendono particolarmente adatto per illuminare architetture di pregio. Gruppo lampada girevole 360°, singolo LED nel gruppo orientabile 360° su di un asse. Corpo in alluminio tornito, assemblaggio con passacavo in ABS, pressa cavo in poliammide, guarnizioni OR in NBR, schermatura in PMMA, cavo FROR per esterni.

Classe	III
Installazione	Parete, soffitto,appoggio
Applicazione	Esterni

Dati illuminotecnici

Sorgente	Cree Multichip. Sostituibile singolarmente
Numero LED	2
Temperatura di colore	3000K
Flusso luminoso apparecchio	838 lm
Efficienza luminosa apparecchio	106.08 lm/W
Fascio di luce	Stretto
Ottica	Intercambiabile
Materiale ottica	PMMA / Policarbonato

Dati elettrici

Potenza	7.9 W
Corrente	350 mA
Tensione	22.6 Vdc
Alimentatore	Esterno
Descrizione alimentatore	Elettronico per LED

Dati fisici

Materiale	Alluminio anticorodal UNI 9006/1 (ex 6060) e UNI 9006/4 (ex 6082) anodizzazione 20 micron
Finitura/Colore	Satinato / Alluminio naturale
Dimensioni	50x154mm; H=56mm
Peso	624 g

© 2025 Tecnoilluminazione - Riservata la facoltà di apportare modifiche tecniche

Verona
Tel. +39 045 8003985 - Fax +39 045 8020695

http://www.tecnoilluminazione.it
info@tecnoilluminazione.it

Disegno tecnico

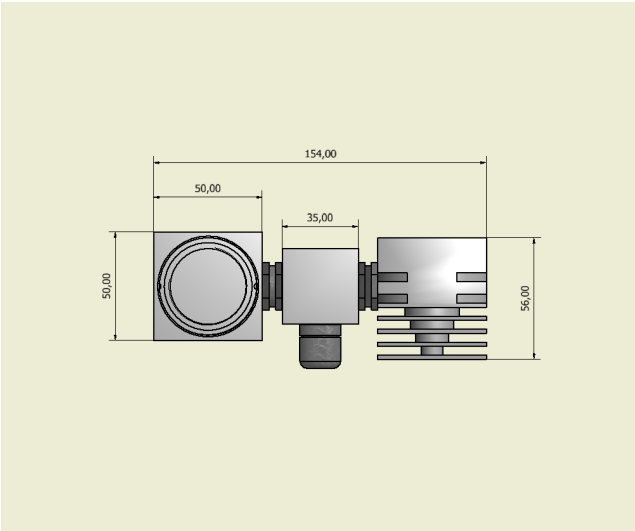

Dati fotometrici

LED MK-R	**3000 K**	
LED:	**1**	**lens 27-35mm**
current:	**350 mA**	
power:	**3.95 W**	
narrow angle:		**(50%)**

distance (m)	cone (m)	illuminance (lux)
1.00	0.4	2523
2.00	0.7	631
3.00	1.1	280
4.00	1.5	158

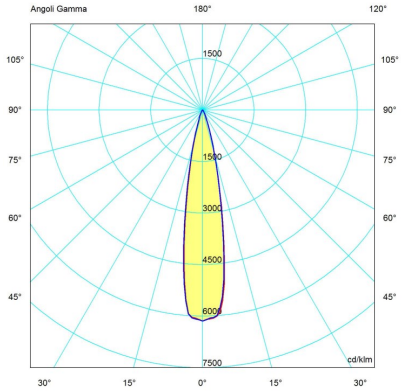

© 2025 Tecnoilluminazione - Riservata la facoltà di apportare modifiche tecniche

Verona
Tel. +39 045 8003985 - Fax +39 045 8020695

http://www.tecnoilluminazione.it
info@tecnoilluminazione.it